en de fr es pt nl
da cs hu et lv pl
el ro bg ru kk

merten

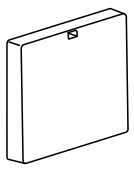

NVE8831601-04 10/24

MEG1010-9019
MEG1010-9119
MEG1011-9019

MEG1010-9019 MEG1011-9019

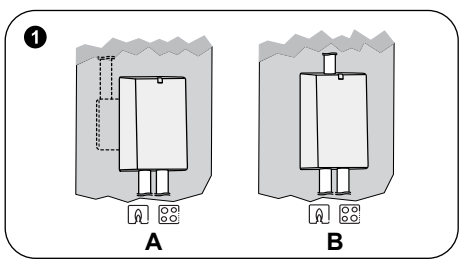

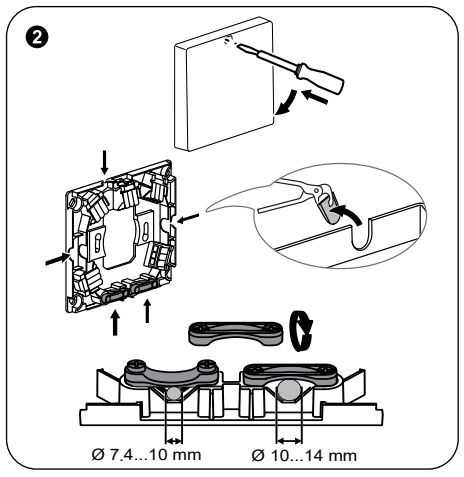

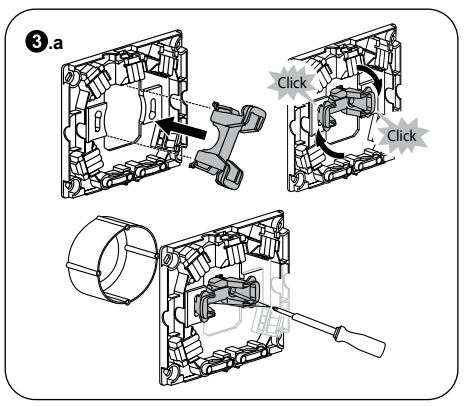

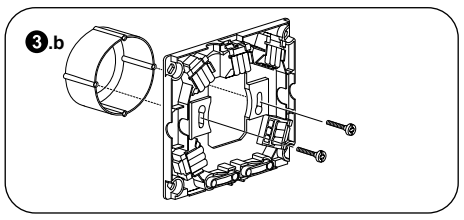

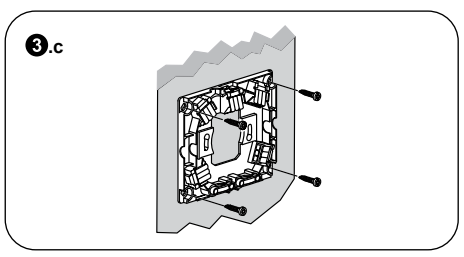

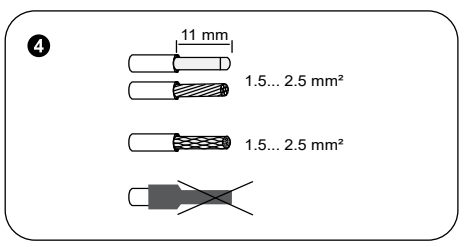

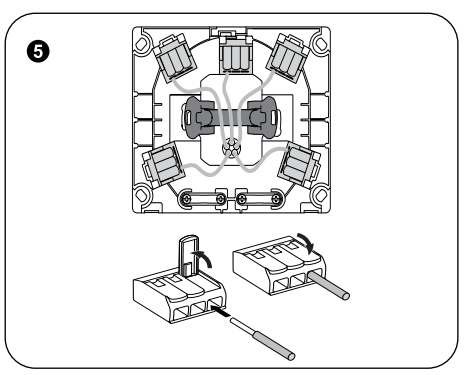

Merten GmbH
Fritz-Kotz-Str. 8
51674 Wiehl – Germany
se.com/contact

Schneider Electric

en Cooker connection box

⚠⚠ DANGER

HAZARD OF ELECTRIC SHOCK, EXPLOSION, OR ARC FLASH

Safe electrical installation must be carried out only by skilled professionals. Skilled professionals must prove profound knowledge in the following areas:

- Connecting to installation networks
- Connecting several electrical devices
- Laying electric cables
- Safety standards, local wiring rules and regulations

Failure to follow these instructions will result in death or serious injury

NOTICE

HAZARD OF FIRE

- Only install the surface-mounted cooker connection box (MEG1011-9019) on a non-combustible ground according DIN standard 4102.

Failure to follow these instructions can damage the device.

❶ About this product

The cooker connection box (referred to below as **connection box**) has two outlets and is screwless. Flush-mounted (FM) and surface-mounted (SM) versions are available:

A FM (MEG1010-9019)
B SM (MEG1011-9019)

❷ Preparing the connection box

❸ Mounting the connection box

a. Mounting with claw (MEG1010-9019)
b. Mounting without claw (MEG1010-9019)
c. Mounting without claw (MEG1011-9019)

❹ Preparing the wires

❺ Wiring the connection box

Technical Data

Nominal current:	24 A
Nominal voltage:	AC 450 V
Type of protection:	IP20
Wire dimensions:	❹

Dispose of the device separately from household waste at an official collection point. Professional recycling protects people and the environment against potential negative effects.

de Herdanschlussdose

⚠⚠ GEFAHR

GEFAHR VON ELEKTRISCHEM SCHLAG, EXPLOSION ODER LICHTBOGEN

Die sichere Elektromontage darf ausschließlich von entsprechend geschultem Fachpersonal durchgeführt werden. Das hierfür eingesetzte Fachpersonal muss über umfangreiches Fachwissen in den folgenden Bereichen verfügen:

- Anschluss an Installationsnetze
- Verbindung mehrerer elektrischer Geräte
- Verlegung von Elektroleitungen
- Sicherheitsstandards, vor Ort geltende Regeln und Verordnungen zur Verlegung von Kabeln

Bei Missachtung dieser Anweisungen besteht schwerwiegende Verletzungs- und Lebensgefahr

HINWEIS

BRANDGEFAHR

- Die Aufputz-Herdanschlussdose (MEG1011-9019) darf nur auf nicht brennbarem Untergrund gemäß DIN-Norm 4102 montiert werden.

Die Nichtbeachtung dieser Anweisungen kann zur Beschädigung des Geräts führen.

❶ Über dieses Produkt

Der Herdanschlussdose (im Folgenden **Anschlussdose** genannt) hat zwei Ausgänge und eine Steckklemme. Zur Unterputzmontage (FM) und Aufputzmontage (SM) stehen folgende Ausführungen zur Verfügung:

A FM (MEG1010-9019)
B SM (MEG1011-9019)

❷ Vorbereitung des Anschlusskastens

❸ Montage der Anschlussdose

a. Montage mit Kralle (MEG1010-9019)
b. Montage ohne Kralle (MEG1010-9019)
c. Montage ohne Kralle (MEG1011-9019)

❹ Vorbereitung der Drähte

❺ Verdrahtung der Anschlussdose

Technische Daten

Nennstrom:	24 A
Nennspannung:	AC 450 V
Schutzart:	IP20
Drahtabmessungen:	❹

Entsorgen Sie das Gerät getrennt vom Hausmüll an einer offiziellen Sammelstelle. Professionelles Recycling schützt Mensch und Umwelt vor potenziellen negativen Auswirkungen.

fr Boîte de raccordement de cuisinière

⚠⚠ DANGER

RISQUE DE DÉCHARGE ÉLECTRIQUE, D'EXPLOSION OU DE COUP D'ARC

Une installation électrique répondant aux normes de sécurité doit exclusivement être réalisée par des professionnels compétents. Les professionnels compétents doivent justifier de connaissances approfondies dans les domaines suivants:

- Raccordement aux réseaux d'installation
- Raccordement de plusieurs appareils électriques
- Pose de câbles électriques
- Normes de sécurité, règles et réglementations locales pour le câblage

Le non-respect de ces instructions entraînera la mort ou des blessures graves

AVERTISSEMENT

RISQUE D'INCENDIE

- Installez uniquement la boîte de raccordement de cuisinière monté en surface (MEG1011-9019) sur un sol non combustible conformément à la norme DIN 4102.

Le non-respect de ces instructions peut endommager l'appareil.

❶ À propos de ce produit

La boîte de raccordement de cuisinière (appelée ci-après **boîte de raccordement**) est dotée de deux sorties et est dépourvue de vis. Des versions encastrées (FM) et en saillie (SM) sont disponibles:

A FM (MEG1010-9019)
B SM (MEG1011-9019)

❷ Préparation de la boîte de raccordement

❸ Montage de la boîte de raccordement

a. Montage avec griffe (MEG1010-9019)
b. Montage sans griffe (MEG1010-9019)
c. Montage sans griffe (MEG1011-9019)

❹ Préparation des fils

❺ Câblage de la boîte de raccordement

Caractéristiques techniques

Courant nominal:	24 A
Tension nominale:	AC 450 V
Type de protection:	IP20
Dimensions des fils:	❹

Ne jetez pas l'appareil avec les déchets ménagers, mais déposez-le dans un centre de collecte officiel. Un recyclage professionnel protège les personnes et l'environnement contre de potentiels effets négatifs.

FR Cet appareil se recycle — À DÉPOSER EN MAGASIN ou À DÉPOSER EN DÉCHÈTERIE
Points de collecte sur www.quefairedemesdechets.fr
Privilégiez la réparation ou le don de votre appareil !

es Caja de conexión para horno

⚠⚠ PELIGRO

PELIGRO DE DESCARGA ELÉCTRICA, EXPLOSIÓN O ARCO ELÉCTRICO

La instalación eléctrica solo debe ser realizada de forma segura por profesionales cualificados. Los profesionales capacitados deben demostrar un amplio conocimiento en las siguientes áreas:

- Conexión a redes de instalación
- Conexión de varios dispositivos eléctricos
- Tendido de cables eléctricos
- Normas de seguridad, normativas y reglamentos locales sobre cableado

El incumplimiento de estas instrucciones causará la muerte o lesiones graves

AVISO

PELIGRO DE INCENDIO

- Instale únicamente la caja de conexiones para horno de montaje en superficie (MEG1011-9019) en un terreno no combustible en conformidad con la norma DIN 4102.

El incumplimiento de estas instrucciones puede dañar el equipo.

❶ Acerca de este producto

La caja de conexiones para horno (en lo sucesivo denominada **caja de conexiones**) tiene dos salidas y no tiene tornillos. Están disponibles versiones empotradas (FM) y montadas en superficie (SM):

A FM (MEG1010-9019)
B SM (MEG1011-9019)

❷ Preparación de la caja de conexiones

❸ Montaje de la caja de conexiones

a. Montaje con garra (MEG1010-9019)
b. Montaje sin garra (MEG1010-9019)
c. Montaje sin garra (MEG1011-9019)

❹ Preparación de los cables

❺ Cableado de la caja de conexiones

Datos técnicos

Corriente nominal:	24 A
Tensión nominal:	450 V CA
Tipo de protección:	IP20
Dimensiones del cable:	❹

Deseche el dispositivo separado de la basura doméstica en los puntos de recogida oficiales. Un reciclaje profesional protege a las personas y al medioambiente de potenciales efectos negativos.

pt Caixa de ligação Cooker

⚠⚠ PERIGO

PERIGO DE CHOQUE ELÉTRICO, EXPLOSÃO OU ARCO ELÉTRICO

A instalação elétrica segura deve ser realizada unicamente por profissionais qualificados. Os profissionais especializados devem provar que possuem conhecimentos aprofundados nas seguintes áreas:

- Ligação a redes de instalação
- Ligação de vários dispositivos elétricos
- Instalação de cabos elétricos
- Normas de segurança, regulamentos e regras de cablagem locais

O incumprimento destas instruções terá como consequências a morte ou ferimentos graves.

AVISO

PERIGO DE INCÊNDIO

- Instale somente a caixa de ligação cooker com montagem de superfície (MEG1011-9019) num solo não combustível de acordo com a norma DIN 4102.

A não observância destas instruções pode danificar o dispositivo.

❶ Acerca deste produto

A caixa de ligação cooker (abaixo designada **caixa de ligação**) tem duas saídas e não tem parafusos. Estão disponíveis as versões de montagem embutida (FM) e montagem de superfície (SM):

A FM (MEG1010-9019)
B SM (MEG1011-9019)

❷ Preparar a caixa de ligação

❸ Montar a caixa de ligação

a. Montagem com gancho (MEG1010-9019)
b. Montagem sem gancho (MEG1010-9019)
c. Montagem sem gancho (MEG1011-9019)

❹ Preparar os fios

❺ Fazer a ligação da caixa de ligação

Informações técnicas

Corrente nominal:	24 A
Tensão nominal:	CA 450 V
Tipo de proteção:	IP20
Dimensões dos fios:	❹

Separar o dispositivo do restante lixo doméstico colocando-o num ponto de recolha oficial. A reciclagem profissional protege o ambiente e as pessoas de possíveis efeitos prejudiciais.

nl Fornuisaansluitdoos

⚠⚠ GEVAAR

GEVAAR VAN ELEKTRISCHE SCHOK, EXPLOSIE, OF OVERSLAG

Een veilige elektrische installatie mag alleen worden uitgevoerd door ervaren deskundigen. Gekwalificeerd personeel moet een grondige kennis hebben van het volgende:

- Aansluiten op elektriciteitsnetwerken
- Aansluiten van meerdere elektrische apparaten
- Leggen van elektrische leidingen
- Veiligheidsnormen, lokale bedradingsvoorschriften

Als deze instructies niet worden opgevolgd, heeft dit de dood of ernstige verwondingen tot gevolg

OPMERKING

BRANDGEVAAR

- Installeer de opbouw-fornuisaansluitdoos (MEG1011-9019) uitsluitend op een niet-brandbare ondergrond volgens DIN-norm 4102.

Niet opvolgen van deze instructies kan het apparaat beschadigen.

❶ Over dit product

De fornuisaansluitdoos (hierna **aansluitdoos** genoemd) heeft twee uitgangen en omvat geen schroeven. Er zijn versies voor inbouwmontage (FM) en voor opbouwmontage (SM) verkrijgbaar:

A FM (MEG1010-9019)
B SM (MEG1011-9019)

❷ De aansluitdoos voorbereiden

❸ De aansluitdoos monteren

a. Montage met klauw (MEG1010-9019)
b. Montage zonder klauw (MEG1010-9019)
c. Montage zonder klauw (MEG1011-9019)

❹ De draden voorbereiden

❺ De aansluitdoos bedraden

Technische gegevens

Nominale stroom:	24 A
Nominale spanning:	AC 450 V
Beschermingsgraad:	IP20
Draadafmetingen:	❹

Het apparaat niet met het huishoudelijk afval afvoeren, maar naar een erkend verzamelpunt brengen. Professionele recycling beschermt mens en milieu tegen potentiële negatieve effecten.

da Komfurtilslutningsboks

⚠⚠ FARE

FARE FOR ELEKTRISK STØD, EKSPLOSION ELLER LYSBUER

Af hensyn til sikkerheden må den elektriske installation kun udføres af kvalificerede fagfolk. Kvalificerede fagfolk skal kunne dokumentere omfattende viden inden for følgende områder:

- Tilslutning til fast el-installation
- Tilslutning af forskellige elektriske enheder
- Trækning af elektriske kabler
- Sikkerhedsstandarder, lokale regler og regulativer for ledningsføring

Hvis disse instruktioner ikke følges, vil det medføre dødsfald eller alvorlige kvæstelser

BEMÆRK

BRANDFARE

- Montér kun den overflademonterede komfurtilslutningsboks (MEG1011-9019) på ikke-brændbar jord i henhold til DIN-standard 4102.

Hvis du ikke følger denne vejledning, kan enheden blive beskadiget.

❶ Om dette produkt

Komfurtilslutningsboksen (efterfølgende kaldet **tilslutningsboks**) har to udgange og er skrueløs. Der findes planmonterede (FM) og overflademonterede (SM) versioner:

A FM (MEG1010-9019)
B SM (MEG1011-9019)

❷ Forberedelse af tilslutningsboksen

❸ Montering af tilslutningsboksen

a. Montering med klo (MEG1010-9019)
b. Montering uden klo (MEG1010-9019)
c. Montering uden klo (MEG1011-9019)

❹ Forberedelse af ledningerne

❺ Ledningsforbindelse af tilslutningsboksen

Tekniske data

Nominel strøm:	24 A
Mærkespænding:	AC 450 V
Beskyttelsestype:	IP20
Ledningsdimensioner:	❹

Bortskaf enheden separat fra husholdningsaffaldet på et offentligt indsamlingssted. Professionelt genbrug beskytter personer og miljøet mod potentielle negative effekter.

cs Sporáková připojovací krabice

⚠⚠ NEBEZPEČÍ

NEBEZPEČÍ ÚRAZU ELEKTRICKÝM PROUDEM, EXPLOZE NEBO ZÁBLESKU

Bezpečnou elektromontáž smí provádět pouze kvalifikovaný odborník. Kvalifikovaný technik musí prokázat dobré znalosti v následujících oblastech:

- Připojování k instalačním sítím
- Připojení několika elektrických přístrojů
- Rozvody elektrické kabeláže
- Bezpečnostní normy, místní pravidla a nařízení týkající se elektroinstalace

Nedodržení těchto pokynů může mít za následek smrt nebo vážné zranění

UPOZORNĚNÍ

NEBEZPEČÍ POŽÁRU

- Sporáková připojovací krabice pro povrchovou montáž (MEG1011-9019) se instalujte pouze na nehořlavý povrch podle normy DIN 4102.

Nedodržení těchto pokynů může poškodit zařízení.

❶ O tomto výrobku

Sporáková připojovací krabice (dále jen **připojovací krabice**) má dva výstupy a je bezšroubová. K dispozici jsou verze pro zapuštěnou montáž (FM) a povrchovou montáž (SM):

A FM (MEG1010-9019)
B SM (MEG1011-9019)

❷ Příprava připojovací krabice

❸ Montáž připojovací krabice

a. Montáž pomocí rozpěrky (MEG1010-9019)
b. Montáž bez rozpěrky (MEG1010-9019)
c. Montáž bez rozpěrky (MEG1011-9019)

❹ Příprava vodičů

❺ Zapojení připojovací krabice

Technické údaje

Jmenovitý proud:	24 A
Jmenovité napětí:	AC 450 V
Typ krytí:	IP20
Rozměry vodiče:	❹

Zařízení nelikvidujte spolu s domovním odpadem, nýbrž předejte jej oficiálnímu sběrnému místu. Odborná recyklace chrání člověka i životní prostředí před potenciálními škodlivými účinky.

hu Tűzhely-csatlakozódoboz

⚠⚠ VESZÉLY

ÁRAMÜTÉS, ROBBANÁS VAGY ÍVKISÜLÉS VESZÉLY

Bizonyosodjon meg arról, hogy az elektromos eszközök esetében a munkálatokat kizárólag szakképzett szakember végzi. A képzett szakembereknek igazolniuk kell, hogy alapos ismeretekkel rendelkeznek a következő területeken:

- Csatlakozás a telepítőhálózatokhoz
- Több elektromos eszköz csatlakoztatása
- Villamos vezetékek fektetése
- Biztonsági szabványok, helyi huzalozási előírások és rendeletek

Az említett utasítások figyelmen kívül hagyása halált vagy súlyos sérülést okozhat

MEGJEGYZÉS

TŰZVESZÉLY

- A falon kívüli tűzhely-csatlakozódobozt (MEG1011-9019) nem éghető felületre kell szerelni, a DIN 4102 szabvány szerint.

Az említett utasítások figyelmen kívül hagyása az eszköz károsodását okozhatja.

❶ A termék bemutatása

A tűzhely-csatlakozódoboz (a továbbiakban: **csatlakozódoboz**) két kimenettel rendelkezik és csavar nélküli. Süllyesztett (FK) és falon kívül szerelt (SÜ) változatban is kaphatók:

A FK (MEG1010-9019)
B SÜ (MEG1011-9019)

❷ A csatlakozódoboz előkészítése

❸ A csatlakozódoboz felszerelése

a. Szerelés karommal (MEG1010-9019)
b. Karom nélküli szerelés (MEG1010-9019)
c. Karom nélküli szerelés (MEG1011-9019)

❹ A vezetékek előkészítése

❺ A csatlakozódoboz huzalozása

Műszaki adatok

Névleges áram:	24 A
Névleges feszültség:	AC 450 V
Védettség fajtája:	IP20
Kábelméret:	❹

Az eszközt a háztartási hulladéktól elkülönítve, hivatalos gyűjtőhelyen ártalmatlanítsa. A szakszerű újrahasznosítással megelőzhetők az embereket és a környezetet érintő esetleges negatív hatások.

et Pliidi ühenduskarp

⚠⚠ OHT

ELEKTRILÖÖGI, PLAHVATUSE VÕI KAARLEEGI OHT

Ohutu paigaldamise peab teostama koolitatud professionaal. Koolitatud professionaalil peavad olema põhjalikud teadmised järgmistes valdkondades:

- Ühendamine magistraalvõrkudesse
- Mitme elektriseadme ühendamine
- Elektrijuhtmete paigaldamine
- Ohutusstandardid, kohalikud juhtmete vedamise reeglid ja regulatsioonid

Käesolevate juhiste eiramine võib põhjustada tõsiseid vigastusi või surma

TEADE

TULEOHT

- Vastavalt DIN-standardile 4102 paigaldage üksnes pindpaigalduskarp (MEG1011-9019) mittesüttivale pinnale.

Nende juhiste mittejärgimine võib seadet kahjustada.

❶ Toote teave

Pliidi ühenduskarbil (allpool nimetatud **ühenduskarp**) on kaks pistikupesa ja sellel puuduvad kruvid. Saadaval on järgmised süvispaigaldusversioonid (FM) ja pindpaigaldusversioonid (SM):

A FM (MEG1010-9019)
B SM (MEG1011-9019)

❷ Ühenduskarbi ettevalmistamine

❸ Ühenduskarbi paigaldamine

a. Paigaldamine käpaga (MEG1010-9019)
b. Paigaldamine käpata (MEG1010-9019)
c. Paigaldamine käpata (MEG1011-9019)

❹ Juhtmete ettevalmistamine

❺ Ühenduskarbi juhtmete ühendamine

Tehnilised andmed

Nimivool:	24 A
Nimipinge:	Vahelduvvool 450 V
Kaitse tüüp:	IP20
Traadi mõõtmed:	❹

Seadet ei tohi visata olmeprügi hulka, vaid tuleb viia spetsiaalsesse kogumispunkti. Professionaalne jäätmekäitlus kaitseb inimesi ja keskkonda potentsiaalsete negatiivsete mõjude eest.

lv Plīts savienošanas kārba

⚠⚠ BĪSTAMI

ELEKTROŠOKA, EKSPLOZIJAS VAI ELEKTRISKĀ LOKA UZLIESMOJUMA RISKS

Drošus elektromontāžas darbus drīkst veikt vienīgi apmācīti speciālisti. Kvalificētiem speciālistiem padziļināti jāpārzina šādas jomas:

- pieslēgšana instalācijas tīkliem;
- vairāku elektroierīču pieslēgšana;
- elektrības kabeļu ierīkošana;
- drošības standarti, vietējie noteikumi un prasības attiecībā uz elektroinstalāciju.

Šo norādījumu neievērošana var izraisīt nāvi vai nopietnas traumas

IEVĒRĪBAI!

UGUNSBĪSTAMĪBA

- Virsapmetuma plīts savienošanas kārbu (MEG1011-9019) uzstādiet tikai uz nedegošas pamatnes saskaņā ar DIN standartu 4102.

Šo norādījumu neievērošana var sabojāt ierīci.

❶ Par šo produktu

Plīts savienošanas kārbai (turpmāk tekstā - **savienošanas kārba**) ir divas izejas un tā ir bez skrūvēm. Ir pieejamas zemapmetuma montāžas (FM) un uz virsmas montējama (SM) versija:

A FM (MEG1010-9019)
B SM (MEG1011-9019)

❷ Savienošanas kārbas sagatavošana

❸ Savienošanas kārbas montāža

a. Montāža ar spaili (MEG1010-9019)
b. Montāža bez spailes (MEG1010-9019)
c. Montāža bez spailes (MEG1011-9019)

❹ Vadu sagatavošana

❺ Savienošanas kārbas vadojums

Tehniskie dati

Nominālā strāva:	24 A
Nominālais spriegums:	450 V maiņstrāva
Aizsardzības tips:	IP20
Vadu izmēri:	❹

Ierīci nedrīkst izmest kopā ar sadzīves atkritumiem, tā ir jānodod oficiālā savākšanas punktā. Nododot ierīci profesionālai pārstrādei, vide un cilvēki tiek pasargāti no iespējamām negatīvām iedarbībām.

pl Puszka przyłączeniowa kuchenki

⚠⚠ NIEBEZPIECZEŃSTWO

RYZYKO PORAŻENIA PRĄDEM, WYSTĄPIENIA WYBUCHU LUB ŁUKU ELEKTRYCZNEGO

Montaż może być wykonywany w sposób bezpieczny jedynie przez wykwalifikowanych specjalistów. Wykwalifikowani specjaliści powinni wykazywać się dokładną znajomością następujących dziedzin:

- wykonywanie podłączeń do sieci instalacyjnych,
- łączenie kilku urządzeń elektrycznych,
- montaż okablowania elektrycznego,
- Normy bezpieczeństwa, miejscowe przepisy i zasady dotyczące okablowania

Niestosowanie się do tych zaleceń może doprowadzić do śmierci lub poważnych obrażeń

UWAGA

RYZYKO POŻARU

- Natynkową puszkę przyłączeniową kuchenki (MEG1011-9019) należy montować wyłącznie na niepalnej powierzchni zgodnie z normą DIN 4102.

Niestosowanie się do tych instrukcji może spowodować uszkodzenie urządzenia.

❶ O produkcie

Puszka przyłączeniowa kuchenki (zwana dalej **puszką przyłączeniową**) ma dwa gniazda i nie zawiera śrub. Dostępna jest wersja podtynkowa (FM) i natynkowa (SM):

A FM (MEG1010-9019)
B SM (MEG1011-9019)

❷ Przygotowanie skrzynki przyłączeniowej

❸ Montaż skrzynki przyłączeniowej

a. Montaż za pomocą zacisku (MEG1010-9019)
b. Montaż bez zacisku (MEG1010-9019)
c. Montaż bez zacisku (MEG1011-9019)

❹ Przygotowanie przewodów

❺ Okablowanie skrzynki przyłączeniowej

Dane techniczne

Prąd znamionowy:	24 A
Napięcie znamionowe:	AC 450 V
Stopień ochrony:	IP20
Wymiary przewodów:	❹

Utylizując urządzenie, należy oddzielić je od odpadów domowych i przekazać do oficjalnego punktu zbiórki. Profesjonalny recykling chroni ludzi i środowisko przed ewentualnymi szkodliwymi skutkami.

el Κουτί σύνδεσης κουζίνας

⚠⚠ ΚΙΝΔΥΝΟΣ

ΚΙΝΔΥΝΟΣ ΗΛΕΚΤΡΟΠΛΗΞΙΑΣ, ΕΚΡΗΞΗΣ Ή ΗΛΕΚΤΡΙΚΟΥ ΤΟΞΟΥ

Η ασφαλής ηλεκτρική εγκατάσταση πρέπει να γίνεται μόνο από ειδικευμένους ηλεκτρολόγους. Οι ηλεκτρολόγοι πρέπει να έχουν εξειδικευμένες γνώσεις στους εξής τομείς:

- Σύνδεση σε δίκτυα εγκαταστάσεων
- Σύνδεση πολλών ηλεκτρικών συσκευών
- Τοποθέτηση ηλεκτρικών καλωδίων
- Πρότυπα ασφαλείας, τοπικοί κανόνες και κανονισμοί καλωδιώσεων

Εάν δεν ακολουθήσετε αυτές τις οδηγίες, το αποτέλεσμα θα είναι σοβαρός ή θανατηφόρος τραυματισμός

ΣΗΜΕΙΩΣΗ

ΚΙΝΔΥΝΟΣ ΠΥΡΚΑΓΙΑΣ

- Τοποθετήστε το επιτοίχιο κουτί σύνδεσης της κουζίνας (MEG1011-9019) μόνο σε μη εύφλεκτη επιφάνεια σύμφωνα με το πρότυπο DIN 4102.

Από τη μη τήρηση αυτών των οδηγιών μπορεί να προκληθεί ζημιά στη συσκευή.

❶ Πληροφορίες για αυτό το προϊόν

Το κουτί σύνδεσης κουζίνας (στη συνέχεια αναφέρεται ως **κουτί σύνδεσης**) έχει δύο εξόδους και είναι χωρίς βίδες. Διατίθενται εκδόσεις χωνευτής (FM) και επιτοίχιας (SM) τοποθέτησης:

A FM (MEG1010-9019)
B SM (MEG1011-9019)

❷ Προετοιμασία του κουτιού σύνδεσης

❸ Στερέωση του κουτιού σύνδεσης

a. Τοποθέτηση με όνυχα (MEG1010-9019)
b. Τοποθέτηση χωρίς όνυχα (MEG1010-9019)
c. Τοποθέτηση χωρίς όνυχα (MEG1011-9019)

❹ Προετοιμασία των συρμάτων

❺ Καλωδίωση του κουτιού σύνδεσης

Τεχνικά στοιχεία

Ονομαστικό ρεύμα:	24 A
Ονομαστική τάση:	AC 450 V
Βαθμός προστασίας:	IP20
Διαστάσεις καλωδίου:	❹

Η απόρριψη της συσκευής γίνεται σε επίσημο σημείο συλλογής και όχι μαζί με τα οικιακά απορρίμματα. Η σωστή ανακύκλωση προστατεύει τους ανθρώπους και το περιβάλλον από πιθανές αρνητικές επιπτώσεις.

ro Doza de conexiuni pentru aragaz

⚠⚠ PERICOL

PERICOL DE ELECTROCUTARE, EXPLOZIE SAU ARCURI ELECTRICE

Instalarea electrica in conditii de siguranta se va executa doar de personal calificat. Asigurativa ca personalul calificat dispune de cunostinte aprofundate in urmatoarele domenii:

- Conectarea la retelele de instalare
- Conectarea mai multor dispozitive electrice
- Montarea cablurilor electrice
- Standarde de siguranta, norme si reglementari locale privind cablarea

Nerespectarea acestor instructiuni poate duce la deces sau la vatamari grave

NOTIFICARE

PERICOL DE INCENDIU

- Montati doza de conexiuni pentru aragaz aparenta (MEG1011-9019) doar pe un teren necombustibil, conform standardului DIN 4102.

Nerespectarea acestor instructiuni poate deteriora dispozitivul.

❶ Despre acest produs

Doza de conexiuni pentru aragaz (denumita in continuare **doza de conexiuni**) are doua prize si este fara suruburi. Sunt disponibile versiuni cu montaj incastrat (FM) si cu montaj aparent (SM):

A FM (MEG1010-9019)
B SM (MEG1011-9019)

❷ Pregatirea dozei de conexiuni

❸ Montarea dozei de conexiuni

a. Montarea cu gheare (MEG1010-9019)
b. Montarea fara gheare (MEG1010-9019)
c. Montarea fara gheare (MEG1011-9019)

❹ Pregatirea cablurilor

❺ Cablarea dozei de conexiuni

Date tehnice

Curent nominal:	24 A
Tensiune nominala:	450 V c.a.
Grad de protectie:	IP20
Dimensiuni fire:	❹

Eliminati dispozitivul separat de deseurile menajere, la un punct oficial de colectare. Reciclarea profesionala protejeaza oamenii si mediul inconjurator de eventualele efecte negative.

en de fr es pt nl
da cs hu et lv pl
el ro **bg** **ru** **kk**

merten

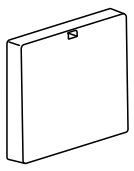

NVE8831601-04 10/24

MEG1010-9019
MEG1010-9119
MEG1011-9019

MEG1010-9019 MEG1011-9019

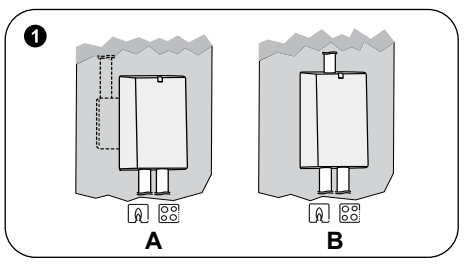

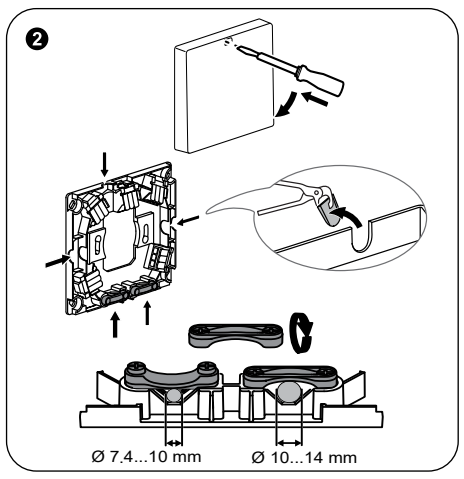

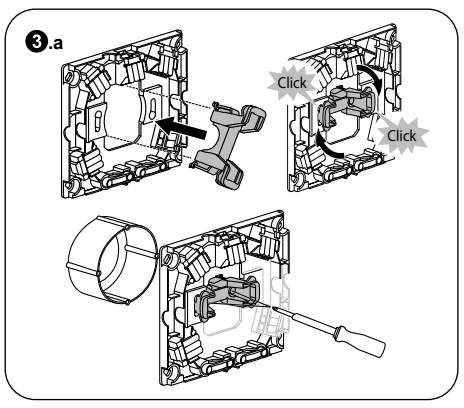

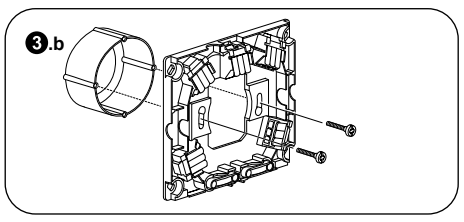

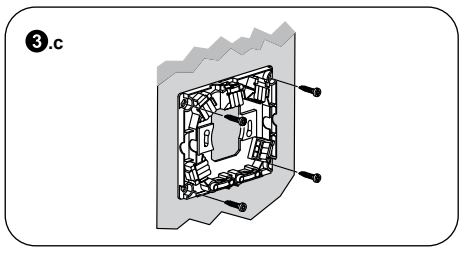

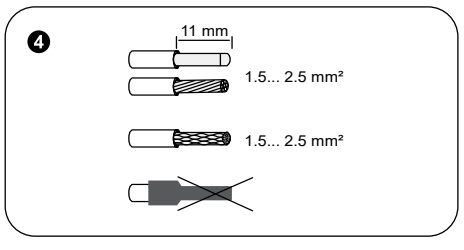

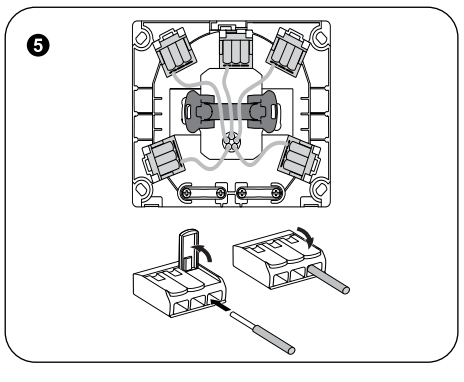

Merten GmbH
Fritz-Kotz-Str. 8
51674 Wiehl – Germany
se.com/contact

Schneider Electric

bg Свързваща кутия

⚠⚠ ОПАСНОСТ

ОПАСНОСТ ОТ ТОКОВ УДАР, ЕКСПЛОЗИЯ ИЛИ ЕЛЕКТРИЧЕСКА ДЪГА

Електрическият монтаж трябва да се провежда само от опитни професионалисти. Опитните професионалисти трябва да имат доказани задълбочени познания в следните области:

- Свързване към инсталационни мрежи
- Свързване на няколко електрически устройства
- Полагане на електрически кабели
- Стандарти за безопасност, местни правила и разпоредби за окабеляване

Неспазването на тези инструкции ще доведе до смърт или сериозно нараняване

ЗАБЕЛЕЖКА

ОПАСНОСТ ОТ ПОЖАР

- Монтирайте свързващата кутия с открит монтаж (MEG1011-9019) само на незапалима земя съгласно DIN стандарт 4102.

Неспазването на тези инструкции може да повреди устройството.

❶ Относно този продукт

Свързващата кутия (наричана по-долу **кутия**) има два изхода и е без винтове. Предлагат се версии за скрит (FM) и открит монтаж (SM):

A FM (MEG1010-9019)
B SM (MEG1011-9019)

❷ Подготовка на кутията

❸ Монтиране на кутията

a. Монтаж с палче (MEG1010-9019)
b. Монтаж без палче (MEG1010-9019)
c. Монтаж без палче (MEG1011-9019)

❹ Подготовка на проводниците

❺ Окабеляване на кутията

Технически данни

Номинален ток:	24 A
Номинално напрежение:	AC 450 V
Вид защита:	IP20
Размери на проводниците:	❹

Изхвърляйте устройството разделно от битовите отпадъци в официален пункт за събиране. Разделното рециклиране предпазва хората и околната среда от потенциални негативни последици.

ru Соединительная коробка для подключения плиты

⚠⚠ ОПАСНО

ОПАСНОСТЬ ПОРАЖЕНИЯ ЭЛЕКТРИЧЕСКИМ ТОКОМ, ВЗРЫВА ИЛИ ВСПЫШКИ ДУГОВОГО РАЗРЯДА

Установка электрооборудования должна выполняться только квалифицированными специалистами с соблюдением правил техники безопасности. Квалифицированные специалисты должны иметь подтвержденную квалификацию в следующих областях:

- подключение к электрическим сетям;
- соединение электрических устройств;
- прокладка электрических кабелей;
- правила техники безопасности, местные нормы и правила электромонтажа.

Несоблюдение этих указаний приводит к летальному исходу или серьезным травмам.

УВЕДОМЛЕНИЕ

УГРОЗА ВОЗГОРАНИЯ

- Устанавливать соединительную коробку накладного монтажа для подключения плиты (MEG1011-9019) только на негорючее основание согласно стандарту DIN 4102.

Несоблюдение этих указаний может привести к повреждению устройства.

❶ Об изделии

Соединительная коробка для подключения плиты (далее – **соединительная коробка**) имеет безвинтовое исполнение с двумя выводами. Доступны варианты для скрытого монтажа (FM) и накладного монтажа (SM):

A FM (MEG1010-9019);
B SM (MEG1011-9019).

❷ Подготовка соединительной коробки

❸ Монтаж соединительной коробки

a. Монтаж с зажимным элементом (MEG1010-9019)
b. Монтаж без зажимного элемента (MEG1010-9019)
c. Монтаж без зажимного элемента (MEG1011-9019)

❹ Подготовка проводов

❺ Электромонтаж соединительной коробки

Технические характеристики

Номинальный ток:	24 A
Номинальное напряжение:	450 В перем. тока
Степень защиты:	IP20
Размеры проводов:	❹

Schneider Electric SE

Информацию о дате изготовления и стране происхождения можно найти на этикетке упаковки. Дополнительную информацию о продукте и его переработке можно найти на веб-сайте Schneider-Electric.

Назначение - для бытового применения.

Дата изготовления: смотрите на общей упаковке: год/неделя/день недели.

Страна-изготовитель: Латвия

Срок хранения: 3 года.

Гарантийный срок: 18 месяцев.

Условия хранения, транспортирования и эксплуатации – при температуре от 0 °C до +40 °C и относительной влажности 60%.

Реализация осуществляется в соответствии с законодательством страны поставки.

Порядок утилизации – не подлежит утилизации в качестве бытовых отходов, для утилизации передать в специализированное предприятие для переработки вторичного сырья в соответствии с законодательством.

При обнаружении неисправности во время гарантийного срока и после его окончания обращаться в региональный Центр Поддержки Клиентов Schneider Electric.

Уполномоченное изготовителем лицо: ТОО «Шнейдер Электрик»
050010, Республика Казахстан, г. Алматы, пр. Достык, 38, 5 этаж.
Тел. +7 (727) 357 23 57
e-mail: ccc.kz@se.com

EAC

kk Пештің қосылым қорабы

⚠⚠ ҚАУІП

ТОК СОҒУ, ЖАРЫЛУ НЕМЕСЕ ЭЛЕКТР ДОҒАСЫНЫҢ ТҰТАНУ ҚАУПІ БАР

Электр жабдықтарын орнату тек білікті мамандар тарапынан жүзеге асырылуы тиіс. Білікті мамандар мына салаларды жетік білуі керек:

- Орнату желілеріне жалғау
- Бірнеше электр құрылғысын жалғау
- Электр кабельдерін жүргізу
- Қауіпсіздік стандарттары, жергілікті электр сымдарын жалғау ережелері мен қағидалары

Осы нұсқауларды орындамау өлімге немесе ауыр жарақатқа әкеліп соқтырады

ЕСКЕРТПЕ

ТҰТАНУ ҚАУПІ БАР

- Бетке бекітілетін пештің қосылым қорабын (MEG1011-9019) DIN 4102 стандартына сәйкес жанбайтын жерге ғана орнатыңыз.

Осы нұсқауларды орындамасаңыз, құрылғы зақымдалуы мүмкін.

❶ Осы өнім туралы

Пештің қосылым қорабында (бұдан әрі – **қосылым қорабы**) екі шығыс бар және ол бұрандасыз келеді. Жасырын бекітілетін (FM) және бетке бекітілетін (SM) нұсқалар қолжетімді:

A FM (MEG1010-9019)
B SM (MEG1011-9019)

❷ Қосылым қорабын дайындау

❸ Қосылым қорабын бекіту

a. Қысқышпен бекіту (MEG1010-9019)
b. Қысқышсыз бекіту (MEG1010-9019)
c. Қысқышсыз бекіту (MEG1011-9019)

❹ Сымдарды дайындау

❺Қосылым қорабының сымдарын өткізу

Техникалық деректер

Номиналды тогы:	24 A
Номиналды кернеуі:	450 В айнымалы ток
Қорғаныс түрі:	IP20
Сымның өлшемдері:	❹

Schneider Electric SE

Өндірілген күні мен шыққан елі туралы ақпаратты қаптамадағы жапсырмадан табуға болады. Өнім мен қайта өңдеу туралы қосымша ақпаратты «Schneider-Electric» компаниясының веб-сайтынан таба аласыз.

Дайындалған мерзімі: жалпы орамдағы мерзімді қараңыз: жыл/апта/аптаның күні

Жасалған: Латвия

Сақтау мерзімі: 3 года

Кепілдік мерзімі: 18 ай

Сақтау, тасымалдау және пайдалану шарттары – 0 °C -тен +40 °C дейінгі температура және 60% салыстырмалы ылғалдылық жағдайында.

Өткізу жеткізетін елдің заңнамасына сәйкес жүзеге асырылады

Кәдеге жарату тәртібі – тұрмыстық қалдықтар ретінде кәдеге жаратуға жатпайды, кәдеге жарату үшін заңнамаға сәйкес қайталама шикізатты өңдейтін мамандандырылған кәсіпорынға тапсыру қажет.

Кепілдік мерзімі барысында және ол аяқталғаннан кейін ақау анықталған жағдайда, Schneider Electric Аймақтық тұтынушыларды қолдау орталығына жүгіну керек

Импорттаушы/шағым қабылдаушы тарап:
«Шнейдер Электрик» ЖШС,
050010, Қазақстан Республикасы,
Алматы қ-сы, Достык даңғ. 38,
5 қабат.
Тел: +7 (727) 357 27 57
e-mail: ccc.kz@se.com

EAC