Ottofond GmbH · Graf Zeppelin-Straße 42 · 33181 Bad Wünnenberg-Haaren · Tel. 02957/9877-0 · Fax 02957/987790

Freistehende Armatur

STA5000

Standarmatur
für Freistehende Badewannen

- Standhöhe 895 mm
- Auslauflänge 222 mm
- Einhebel-Handmischer
- flexibler Brauseschlauch 1500 mm
- inkl. Stabhandbrause
- keramische Dichtscheiben
- schwere massive Ausführung ca. 7 kg

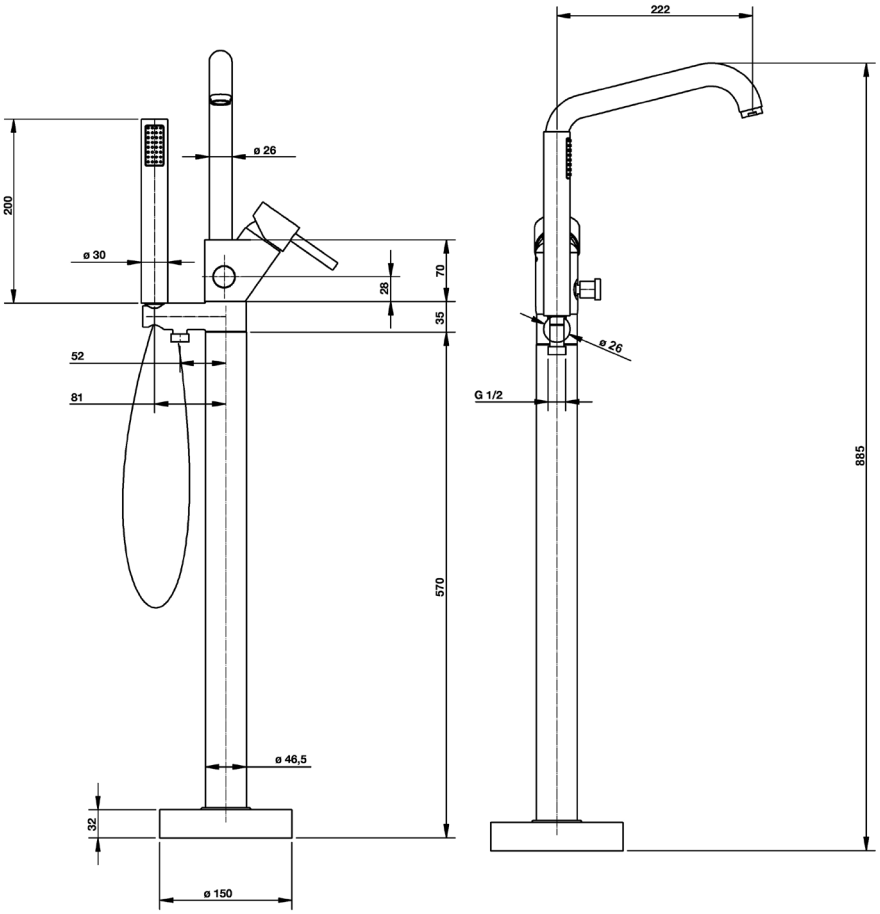

Ottofond GmbH · Graf Zeppelin-Straße 42 · 33181 Bad Wünnenberg-Haaren · Tel. 02957/9877-0 · Fax 02957/987790

Freistehende Armatur

STA5000

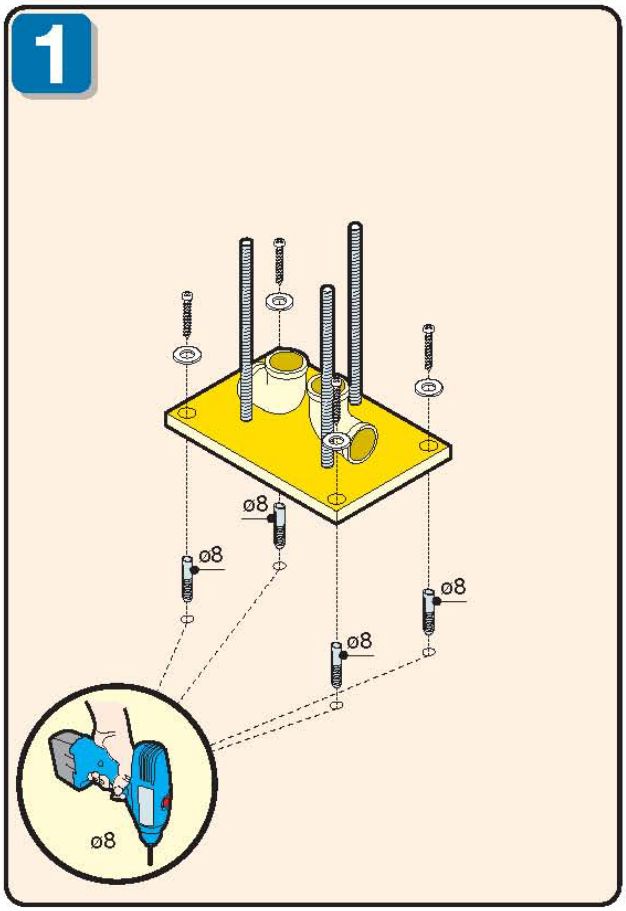

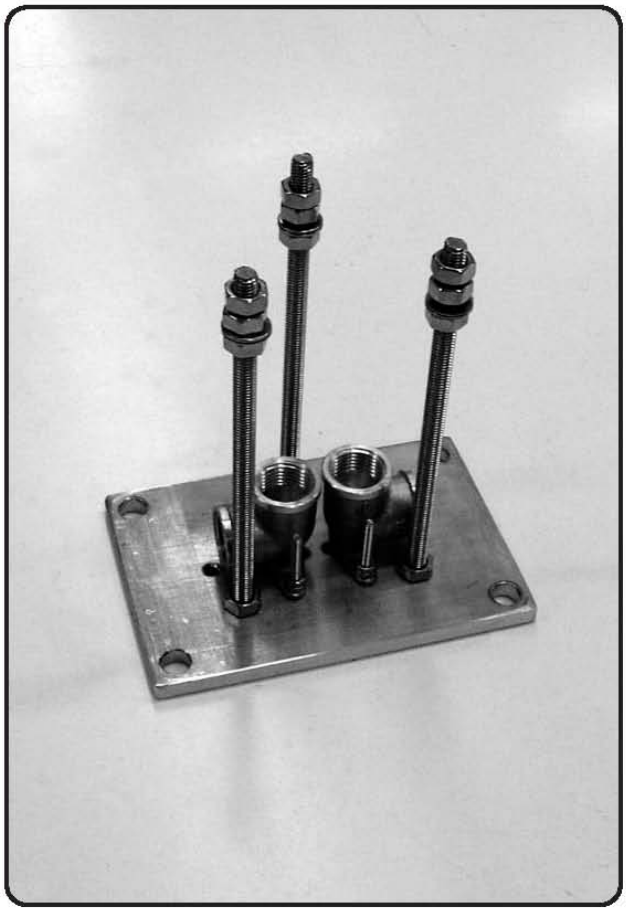

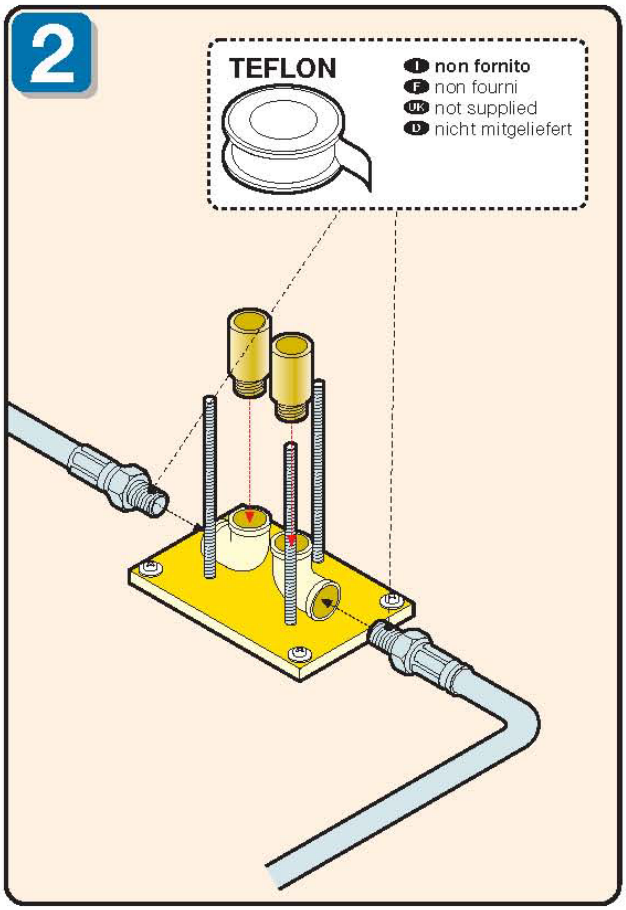

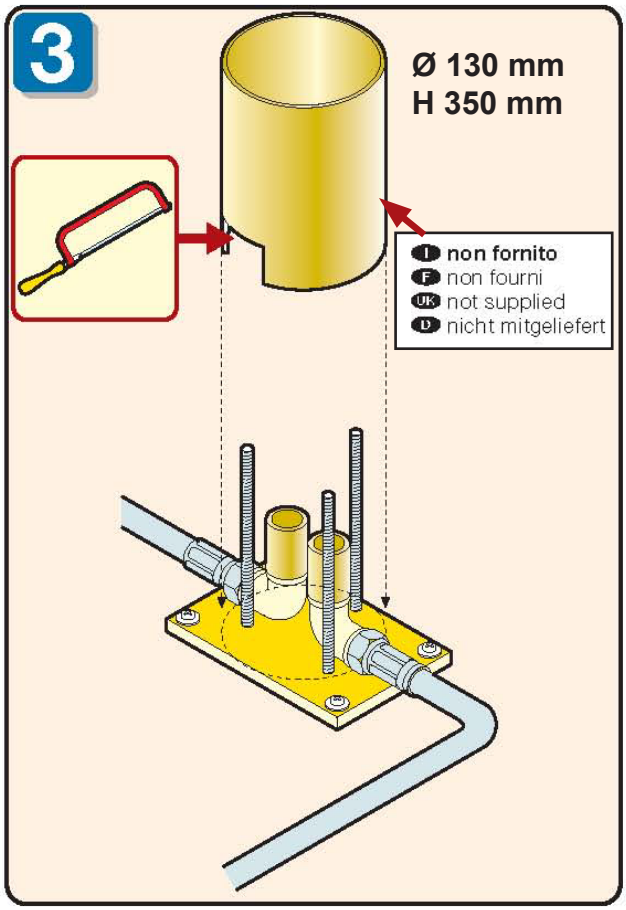

Ottofond GmbH · Graf Zeppelin-Straße 42 · 33181 Bad Wünnenberg-Haaren · Tel. 02957/9877-0 · Fax 02957/987790

Freistehende Armatur

STA5000

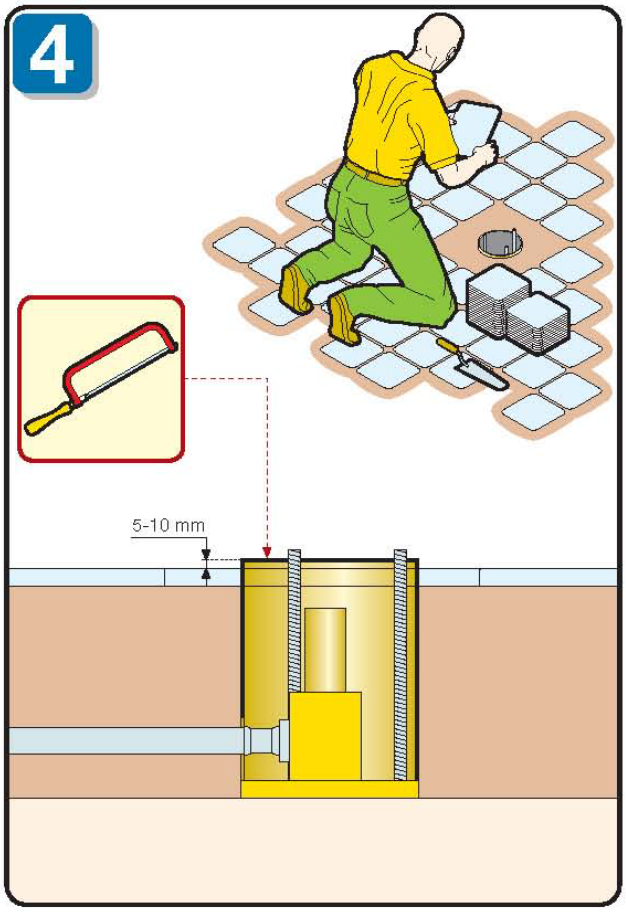

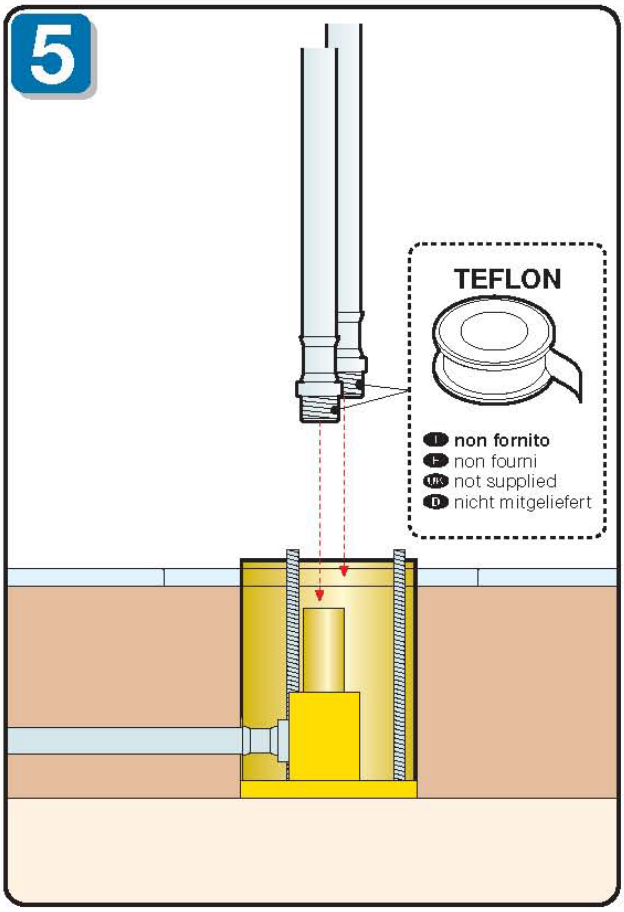

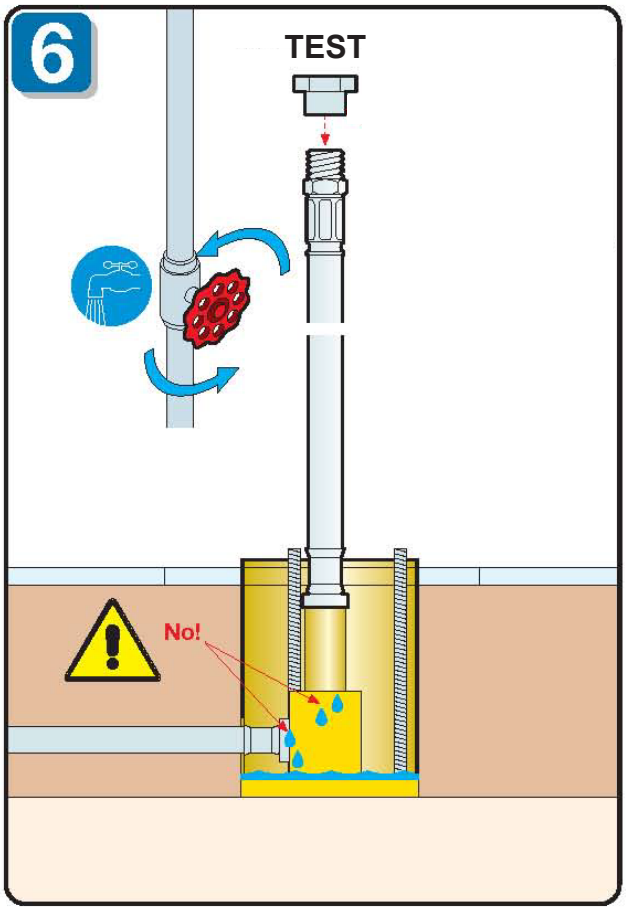

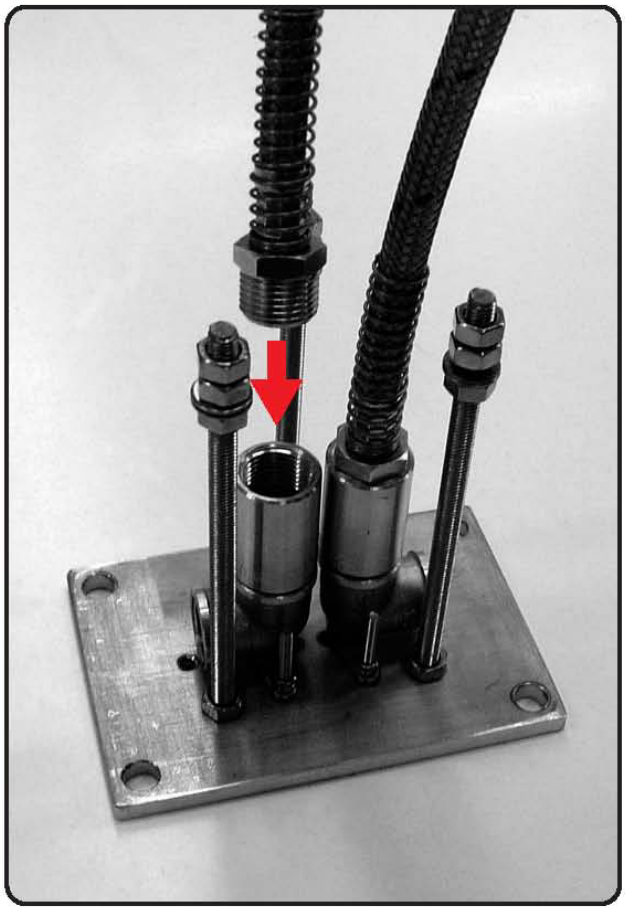

Ottofond GmbH · Graf Zeppelin-Straße 42 · 33181 Bad Wünnenberg-Haaren · Tel. 02957/9877-0 · Fax 02957/987790

OTTOFOND

Freistehende Armatur

STA5000

OTTOFOND

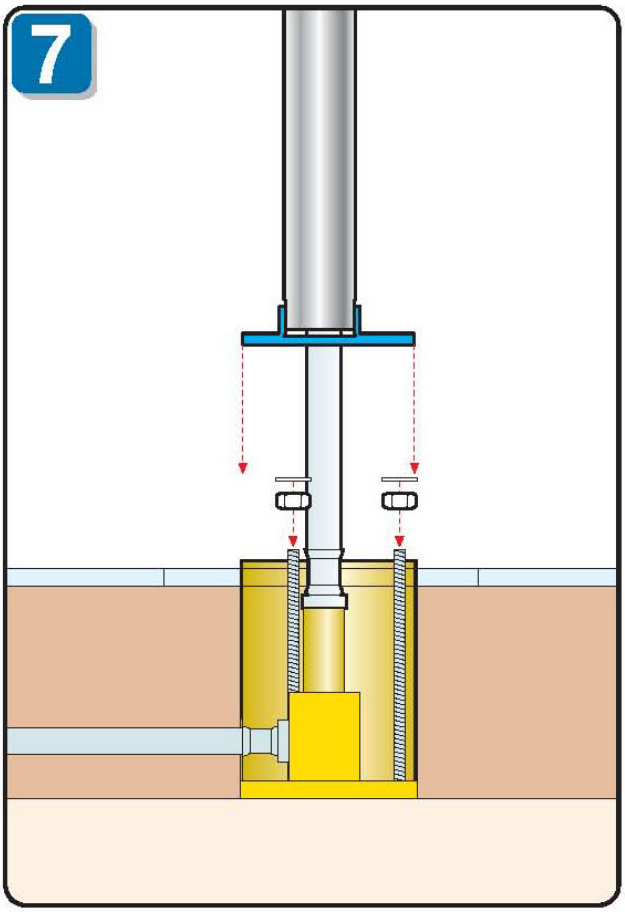

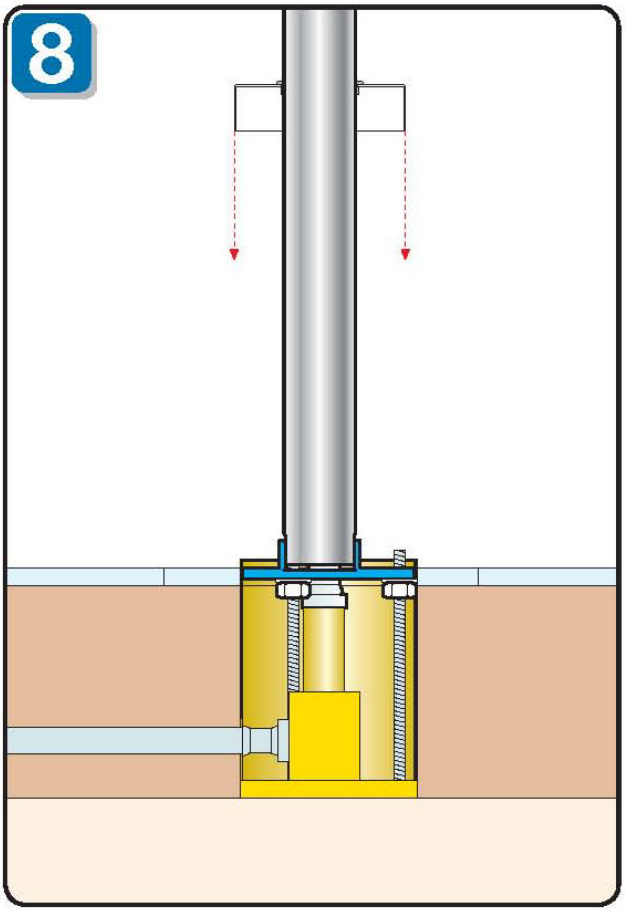

Ottofond GmbH · Graf Zeppelin-Straße 42 · 33181 Bad Wünnenberg-Haaren · Tel. 02957/9877-0 · Fax 02957/987790

Freistehende Armatur

STA5000

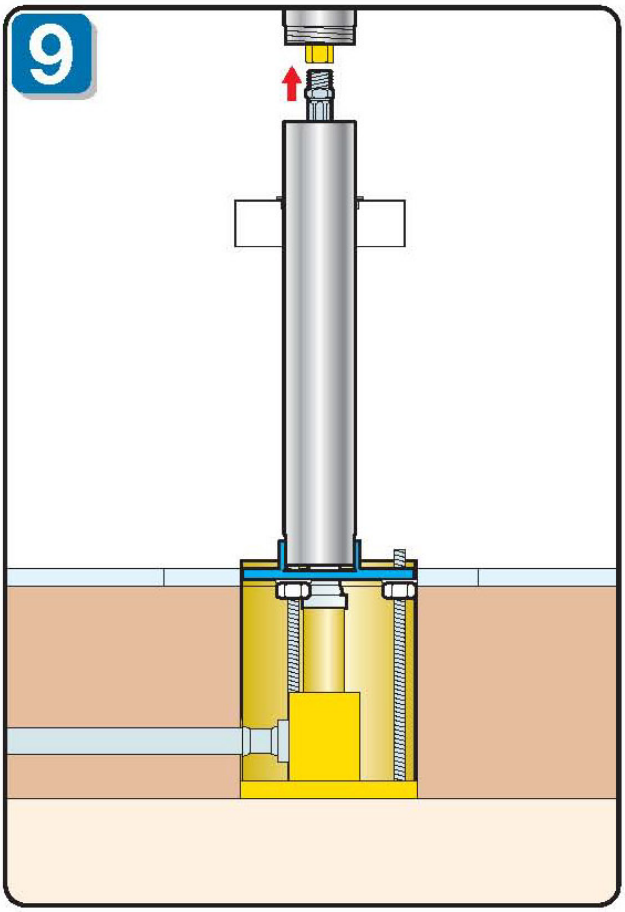

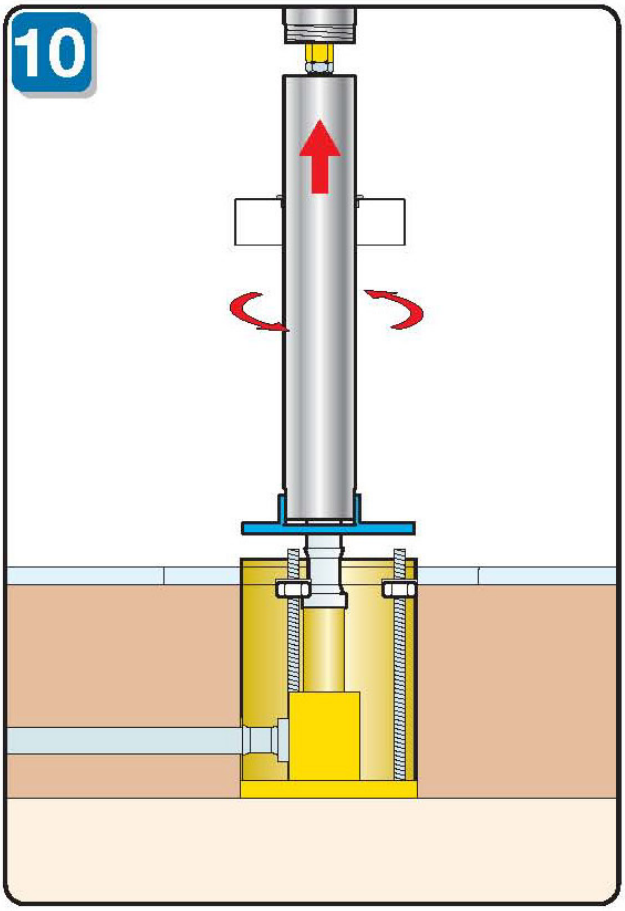

Ottofond GmbH · Graf Zeppelin-Straße 42 · 33181 Bad Wünnenberg-Haaren · Tel. 02957/9877-0 · Fax 02957/987790

Freistehende Armatur
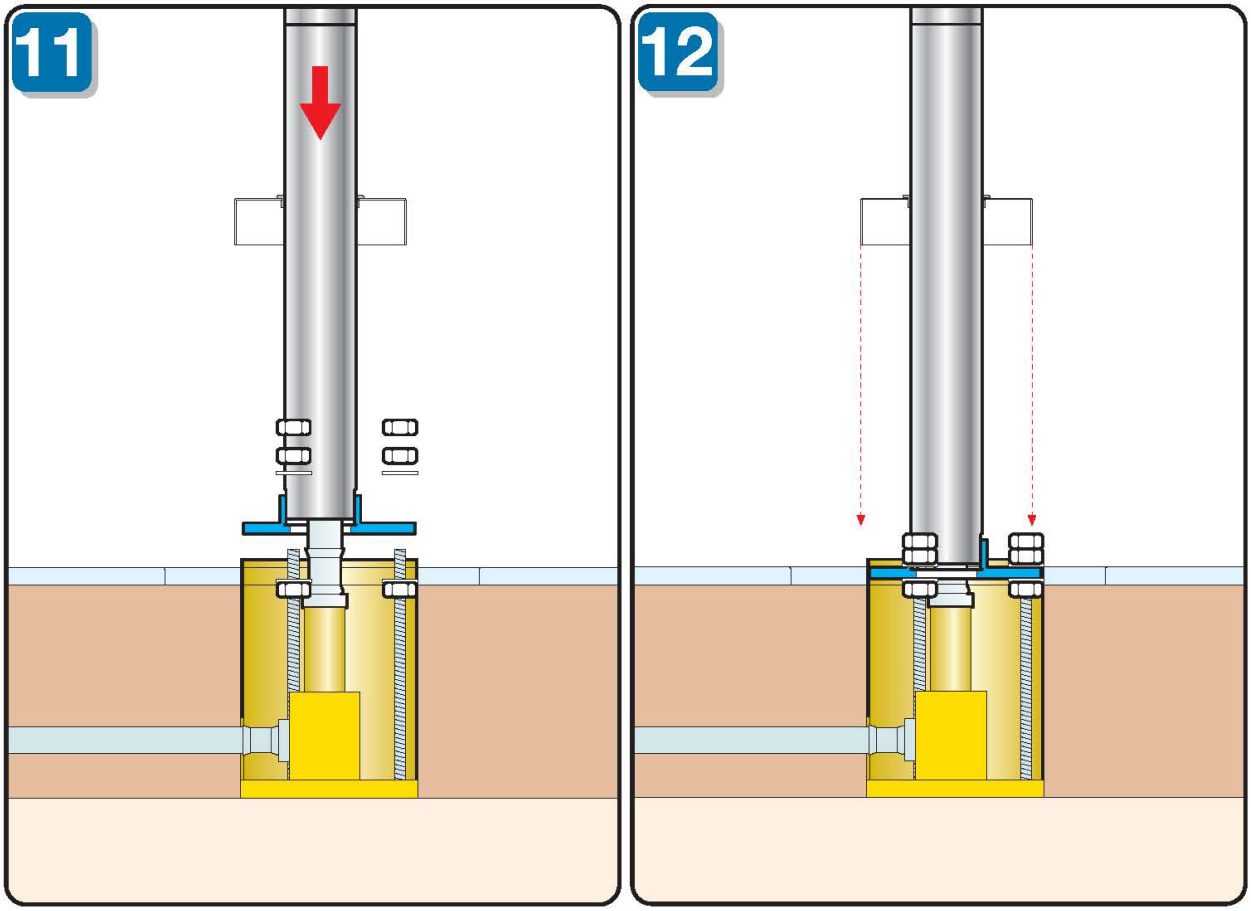
STA5000